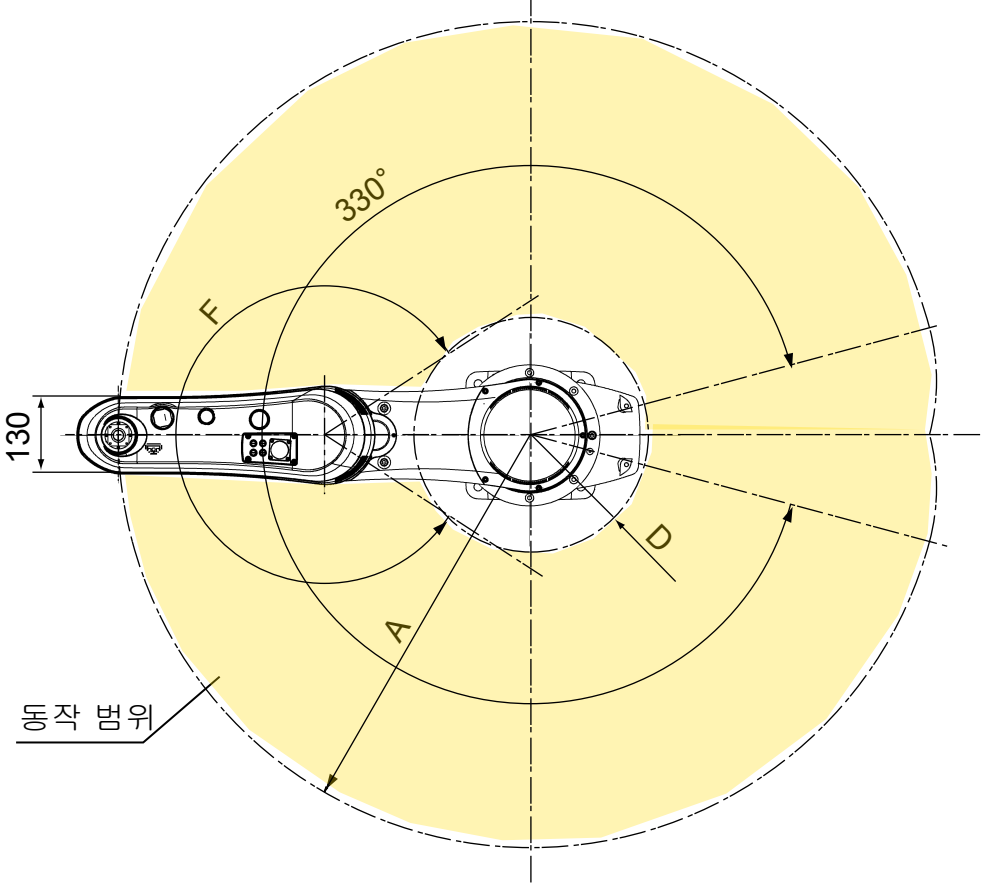

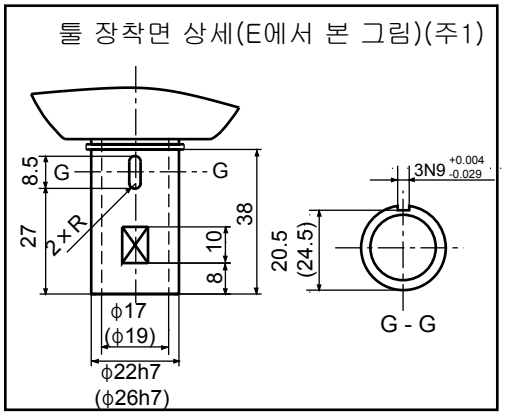

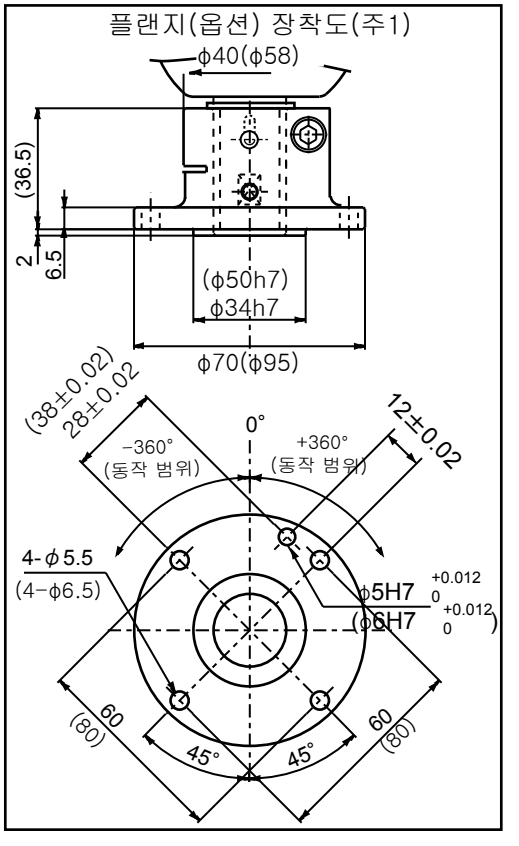

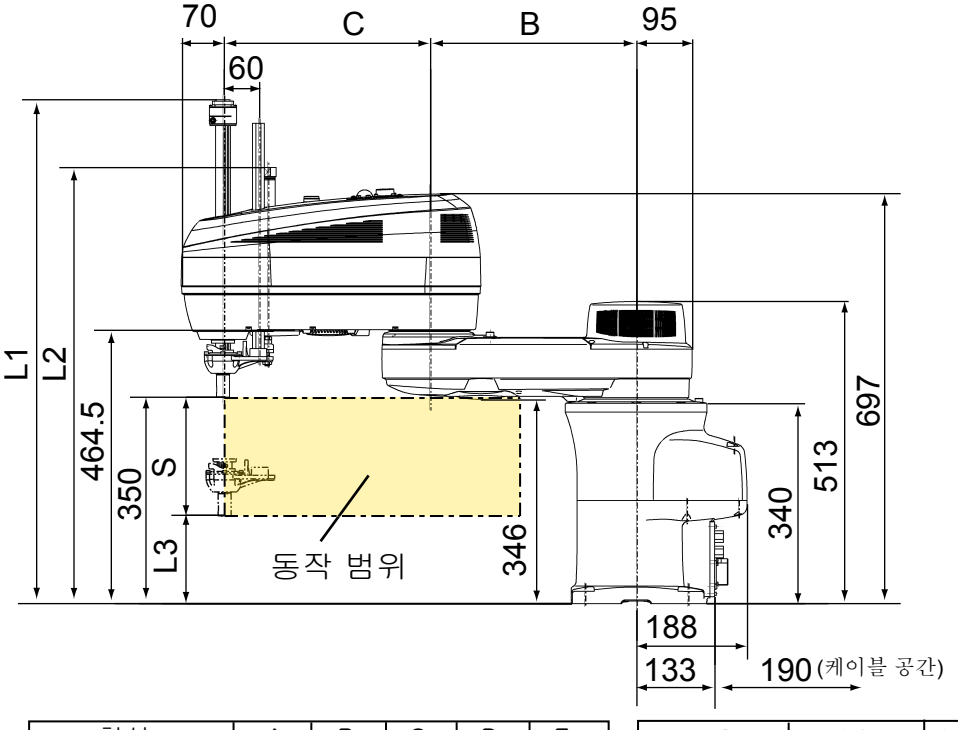

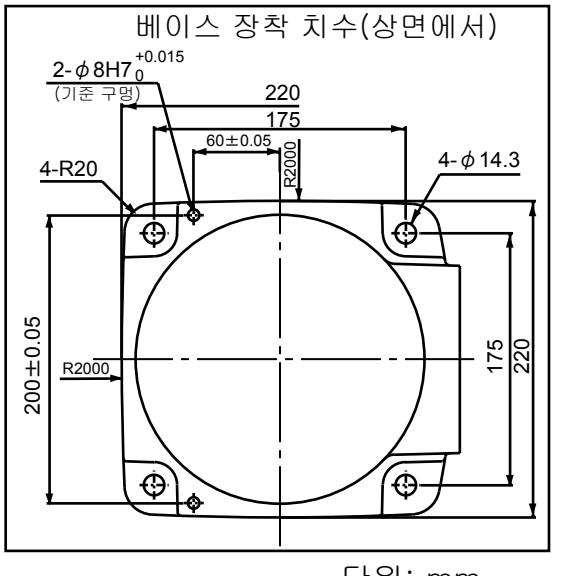

형식	A	B	C	D	F
HM-4*60*-UL	600	250	350	213	286°
HM-4*70*-UL	700	350	350	199	294°
HM-4*85*-UL	850	350	500	281	294°
HM-4*A0*-UL	1000	500	500	284	294°

S (Z축 스트로크)	L1 10kg 가반	L1 20kg 가반	L2	L3
200	855	849	740	150
300	955	949	840	50
400(주2)	1055	1049	940	−50

주1: 그림의 치수는 10kg 가반용(HM-40***-UL)을 기준으로 기재되어 있으며, 툴 장착면 및 플랜지 장착도의 ( ) 안에 기재된 치수는 20kg 가반용(HM-4A***-UL)을 나타냅니다.

주2: Z축 스트로크 400mm인 경우는 Z축의 최하단 점이 베이스 장착면보다 낮은 위치까지 도달합니다.

단위: mm